# Die Edelhirsch Streckenwerbung

Bauanleitung V1.1

## FLEXIBEL, KOMBINIERBAR … ein System !

Stück für Stück zum Glück ☺ Zuerst sollten es nur ein paar Gittermasten für ein paar Werbetafeln am Streckenrand werden, jetzt ist ein ganzes System geworden.

Von der kleinen Werbetafel bis zu meterlangen Bannerwerbungen neben dem Track, und das an Geraden und in Kurven.

Die Streckenwerbung ist wieder für die Maßstäbe 1:32 und 1:24 geeignet. Diesmal ist das Gott sei Dank kein Problem.

Das System besteht grundsätzlich aus 2 Teilen, den **Werbetafeln** und dem **Mastensystem**.

Die Komponenten müssen im Shop einzeln bestellt werden.

schidlo

Wolfram Schidlo
Hausheimer Str. 13
D 92348 Berg

Telefon: 09189 - 403 60
0171 - 562 30 43

http://www.schidlo.de
info@schidlo.de

Deutsche Bank
BLZ: 760 700 24
Kto - Nr.: 010 211 8700
IBAN: DE38 760 700 24 010 211 8700
BIC: DEUTDEDB 760

Paypal: info@schidlo.de

## Die Werbetafeln:

Alle Werbetafeln sind 8 cm hoch. Die Länge der Tafeln folgt einem 8 (4) cm Raster. Die längste Tafel ist zur Zeit 48 cm lang.

Die Tafeln sind durchgängig 2 mm stark. Als Material haben wir wieder Hartschaumplatten gewählt. Diese sind digital bedruckt. Der Druck ist für originale Werbetafeln, also auch für den Außenbereich vorgesehen und hält der Witterung stand. Durch die Materialstärke von 2 mm lassen sich längere Tafeln problemlos in Kurven biegen.

In der aktuellen Formel 1 sind zurzeit ewig lange Banden (Fly Emirates, DHL ...) üblich, sie ziehen sich mehrere 100 Meter direkt an der Rennstrecke oder in einigem Abstand von der Strecke hin, auch hinter den Zuschauerrängen. Die Streifen können mit Klebelaschen auf der Rückseite zu beliebig langen Elementen verklebt werden.

Hier die zur Zeit verfügbaren Maße im Überblick:

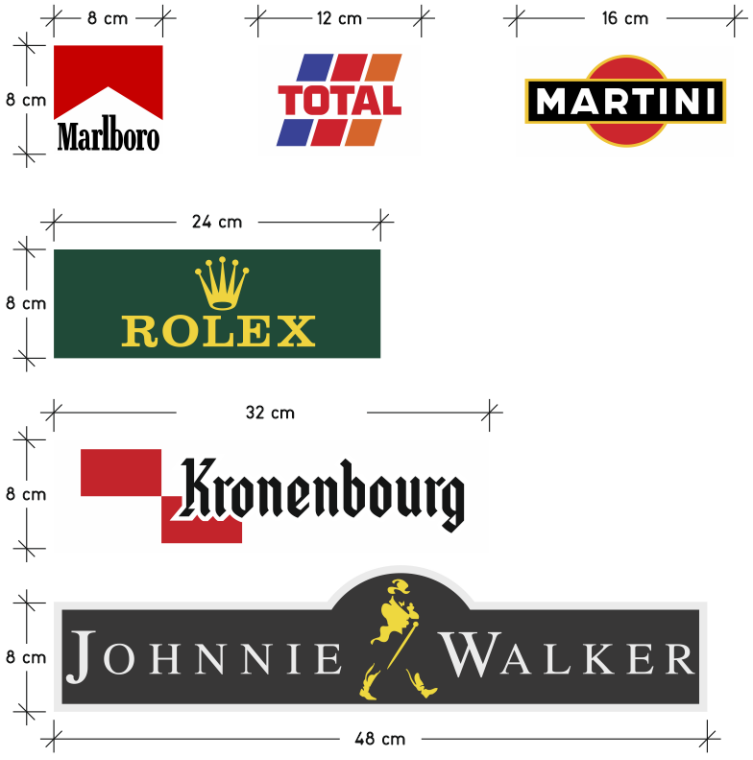


Die verfügbaren Motive findet Ihr im Shop, die Auswahl wird immer wieder einmal erweitert.

# Noch ein paar wichtige Hinweise zu den Motiven !!

Alle Motive sind dem Original so nah wie möglich nachempfunden.

Sie wurden in mühevoller Kleinarbeit nachgezeichnet. Das hat gehörig Zeit und Nerven gekostet. Abweichungen zum Original sind möglich. Die Dateien zur Erstellung der Strecken– und Bandenwerbung haben wir gespeichert um auch einen Nachweis liefern zu können, dass diese nicht einfach kopiert wurden.

Die Banden– und Streckenwerbung ist für die Erstellung von Dioramen, dem Nachbau von realitätsnahen Szenen auf der Slotbahn oder Modellminiaturen im privaten Bereich oder der Vereinsbahn gedacht.

Die Vorlagen werden im Vektorgrafik Format an die Druckerei geliefert. Also keine verpixelten Kopien irgendwelcher Bilder aus dem Internet, sondern sehr hochauflösende Vorlagen.

„MARTINI" 48 x 8 cm

## Das Mastsystem:

Zur Befestigung der Tafeln stehen verschiedene Systeme zur Verfügung. Die Tafeln können in 2 verschiedenen Höhen befestigt werden.

Dazu gibt es 3 verschiedene Mastelemente:

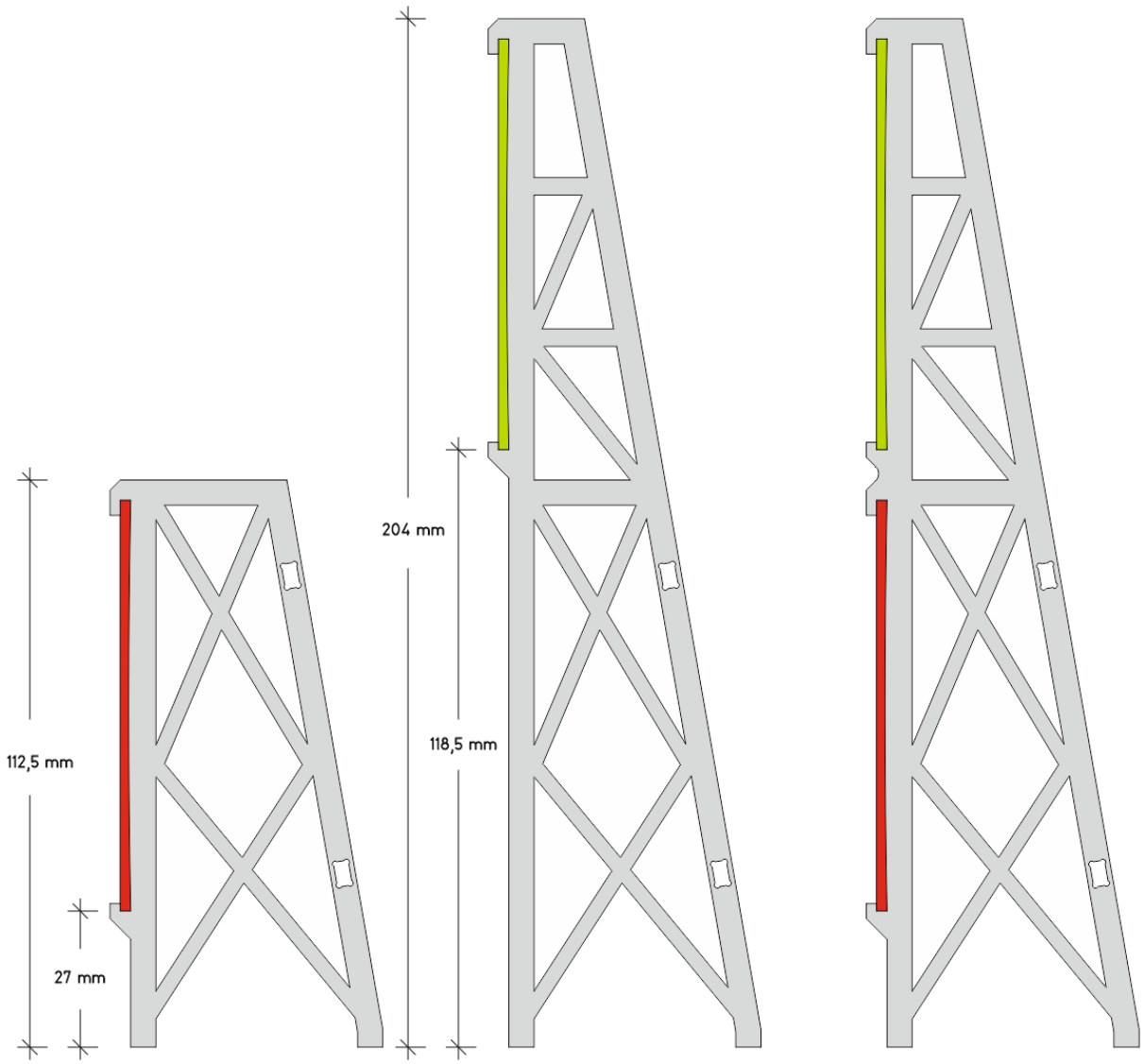


An den Masten lassen sich die Tafeln in 2 verschiedenen Höhen befestigen.

Die Mastelemente lassen sich zu Einzelmasten oder Gitterkonstruktionen verbinden. Diese Elemente lassen sich wieder zu beliebig langen Konstruktionen verbinden. An Geraden, in Kurven, direkt an der Strecke, hinter den Zuschauerrängen, in der Boxengasse -> **EGAL!**

Alle Einzelmasten sind 20 mm breit. Die Masten stehen auf einer Grundplatte 70 x 32 mm.

## Mast niedrig:

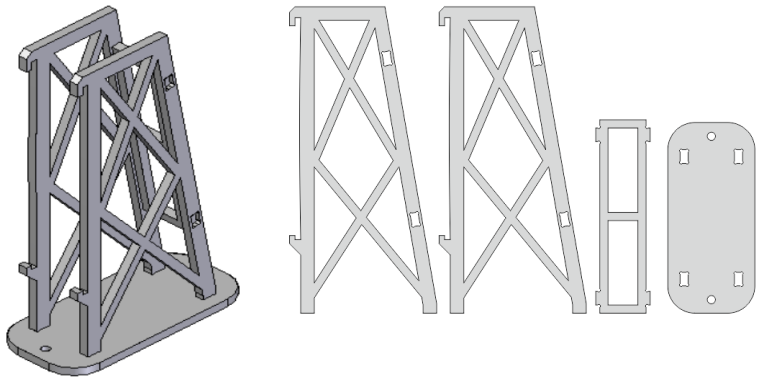

Artikel: **SW_MN**

Der Mast wird als Bausatz geliefert.

Höhe mit Bodenplatte ca. 114 mm.

Aufnahme für eine Werbetafel.

## Mast hoch 1 fach:

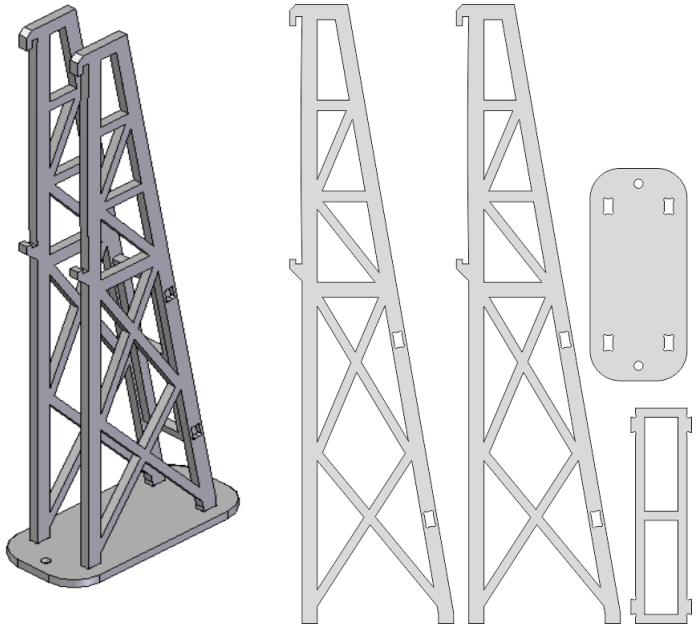

Artikel: **SW_MH_1x**

Der Mast wird als Bausatz geliefert.

Höhe mit Bodenplatte ca. 205 mm.

Aufnahme für eine Werbetafel.

## Mast hoch 2 fach:

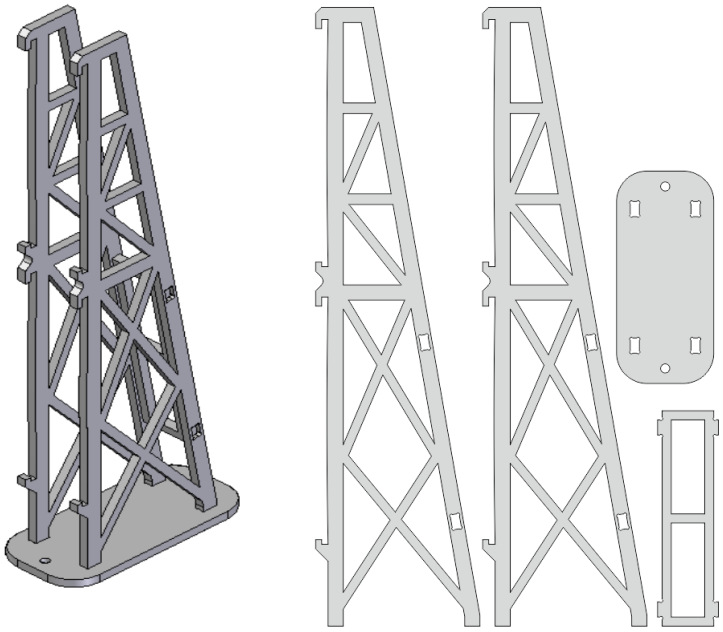

Artikel: **SW_MH_2x**

Der Mast wird als Bausatz geliefert.

Höhe mit Bodenplatte ca. 205 mm.

Aufnahme für zwei Werbetafeln.

Hier einmal ein paar Beispiele, was man mit diesen 3 Masten realisieren kann.

## Brücke 4 spurig:

Brücke über eine 4 spurige Bahn bestehend aus:

2 x Mast hoch 1 fach
1 x beliebige Werbetafel 48 cm

## Brücke 2 spurig:

Brücke über eine 2 spurige Bahn bestehend aus:

2 x Mast hoch 1 fach
1 x beliebige Tafel 32 cm

## Brücke seitlich:

Brücke seitlich bestehend aus:

1 x Mast hoch 1 fach
1 x beliebige Tafel 16, 24 (ideal)
oder 32 cm

Bei einer längeren seitlichen Brücke schaden 2 Tropfen Klebstoff zwischen Mast und Werbetafel nicht.

# Werbetafel seitlich:

Werbetafel seitlich bestehend aus:

1 x Mast hoch 1 fach
1 x beliebige Tafel 8, 12, 16, 24 (max)

**Links:**

1 x Mast niedrig
1 x beliebige Tafel 8, 12, 16, 24 (max)

**Mitte:**

1 x Mast hoch 2 fach
2 x beliebige Tafel 8, 12, 16, 24 (max)

**Rechts:**

1 x Mast hoch 1 fach
1 x beliebige Tafel 8, 12, 16, 24 (max)

schidlo
Wolfram Schidlo
Hausheimer Str. 13
D 92348 Berg

## Beliebige Kombinationen:

**Vorne „LIQUI MOLY + Heineken":**

(von links nach rechts)

2 x Mast niedrig
1 x Mast hoch 2 fach
1 x Mast hoch 1 fach

1 x LIQUI MOLY 48 cm
1 x Heineken 32 cm

**Hinten links „PIRELLI":**

2 x Mast hoch 1 fach
1 x PIRELLI 32 cm

**Hinten rechts „LIQUI MOLY":**

2 x Mast niedrig
1 x LIQUI MOLY 48 cm

## Werbetafel verbunden, gebogen:

Streckenwerbung in einer Kurfe.
Hier Kurve 1, also der engste Radius.
Die Masten müssen am Boden verschraubt oder geklebt werden, die Werbetafeln stehen unter leichter Spannung.

Die Anordnung besteht aus::

**Vorne „HANKOOK":**

6 x Mast niedrig
2 x HANKOOK 48 cm (verbunden)

**Hinten links „SHELL":**

2 x Mast hoch 1 fach
1 x SHELL 8 cm

**Hinten rechts „Heineken":**

2 x Mast hoch 1 fach
1 x Heineken 32 cm

Die Werbetafeln können mit Klebelaschen (Art Nr.: SW_KL) auf der Rückseite zu beliebig langen Elementen verbunden werden.

## Gitterkonstruktionen:

Die Masten lassen sich auch zu Gitterkonstruktionen verbinden. Dafür gibt es 3 Querverbindungen:

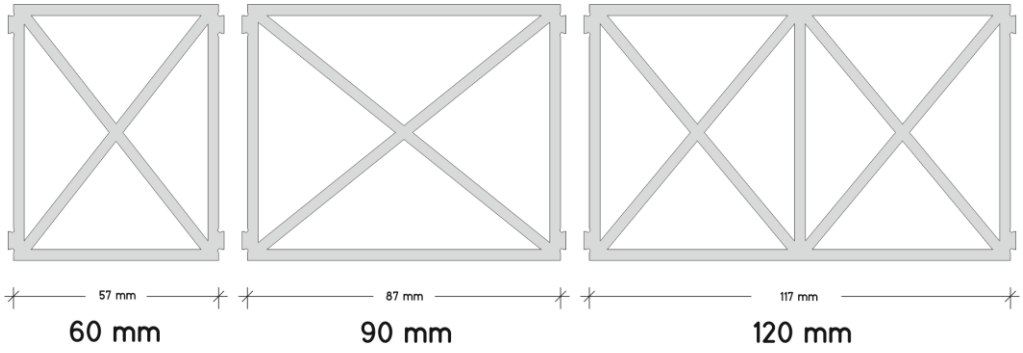


Für die Gitterkonstruktionen gibt es die Mastelemente auf schmäleren Bodenplatten.

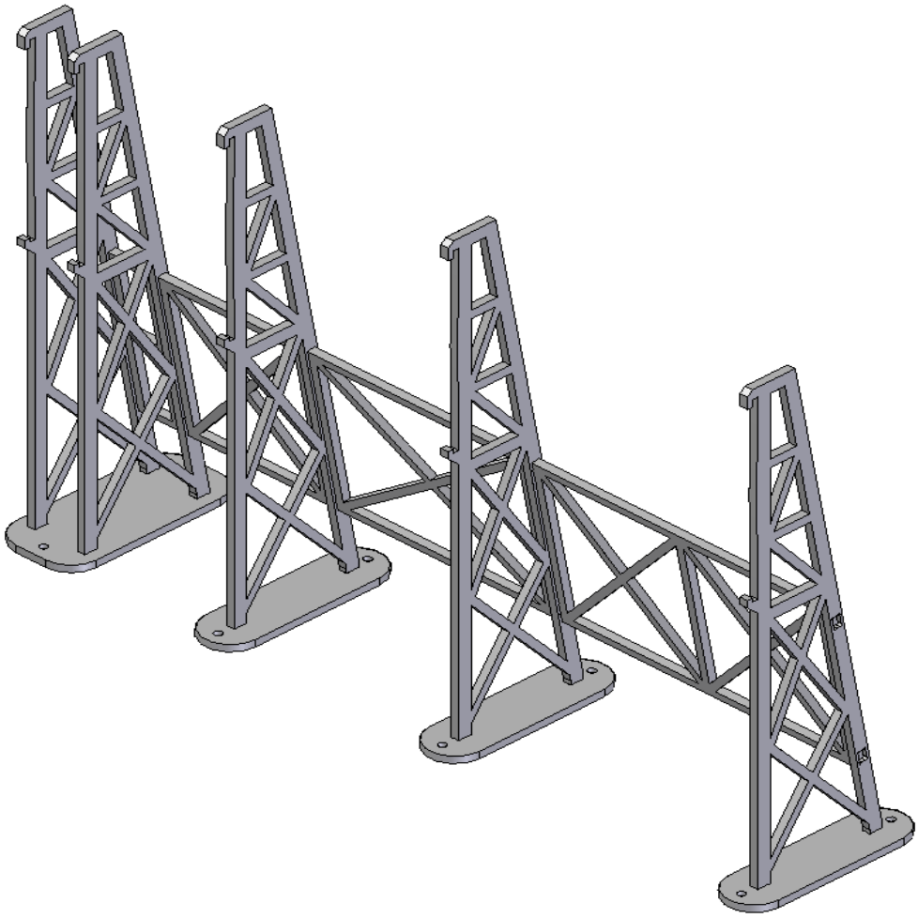

Diese Elemente lassen sich kombinieren. Im Shop gibt es ein paar Grundkombinationen. Diese lassen sich beliebig erweitern. Die Elemente für die Erweiterungen sind einzeln zu bestellen.

Diese Kombinationen gibt es im Shop:

| | 60 cm | 90 cm | 120 cm |
|---|---|---|---|
| niedrig für 1 Tafel | 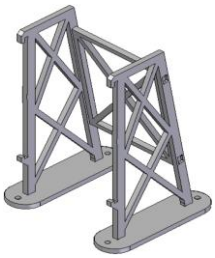 | 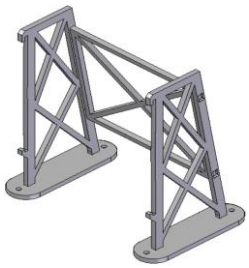 | |
| hoch für 1 Tafel | 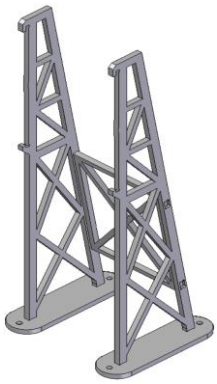 | 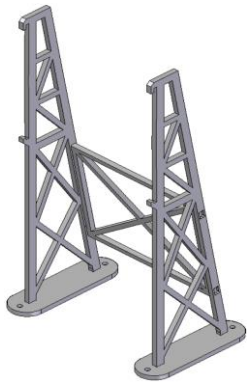 | 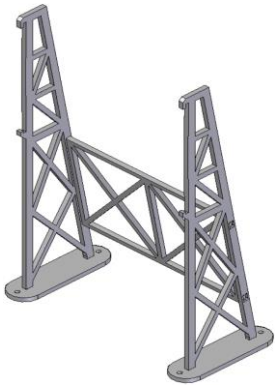 |
| hoch für 2 Tafeln | 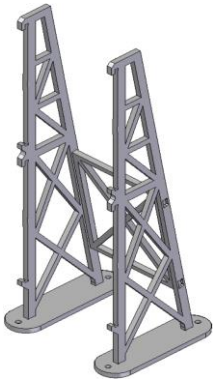 | 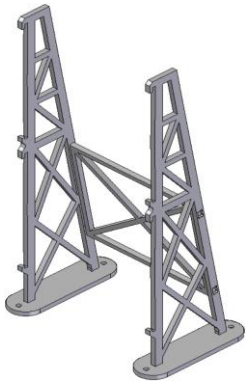 | 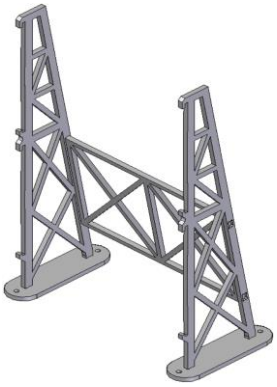 |

## Bausätze für breitere Tafeln:

Breite 2 x 90 mm = 180 mm (für 240 mm Werbetafel oder größer)

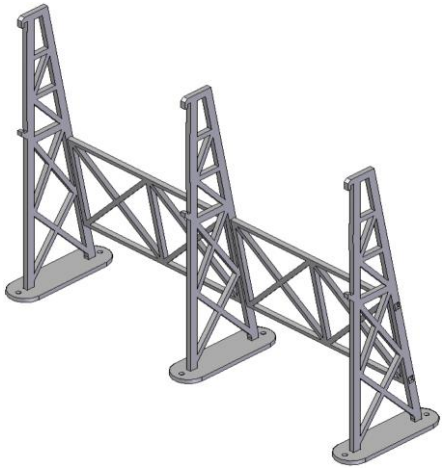

Breite 2 x 120 mm = 240 mm (für 320 mm Werbetafel oder größer)

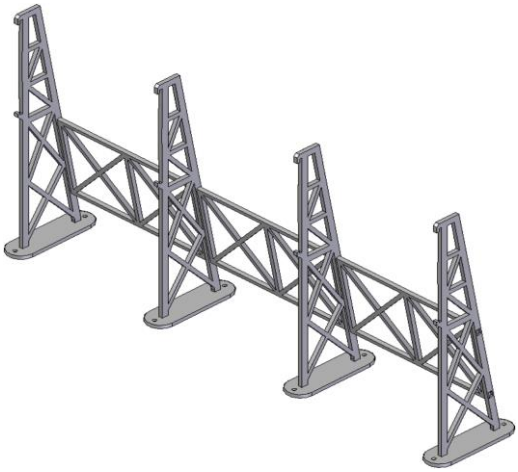

Breite 3 x 120 mm = 320 mm (480 cm Werbetafel)

schidlo
Wolfram Schidlo
Hausheimer Str. 13
D 92348 Berg

## Erweiterungen:

Alle Mastelemente, Querverstrebungen, Bodenplatten können im Shop bestellt werden.

Sie lassen sich wie bei einem Baukastensystem beliebig kombinieren.

Zum Beispiel diese Konstruktion:

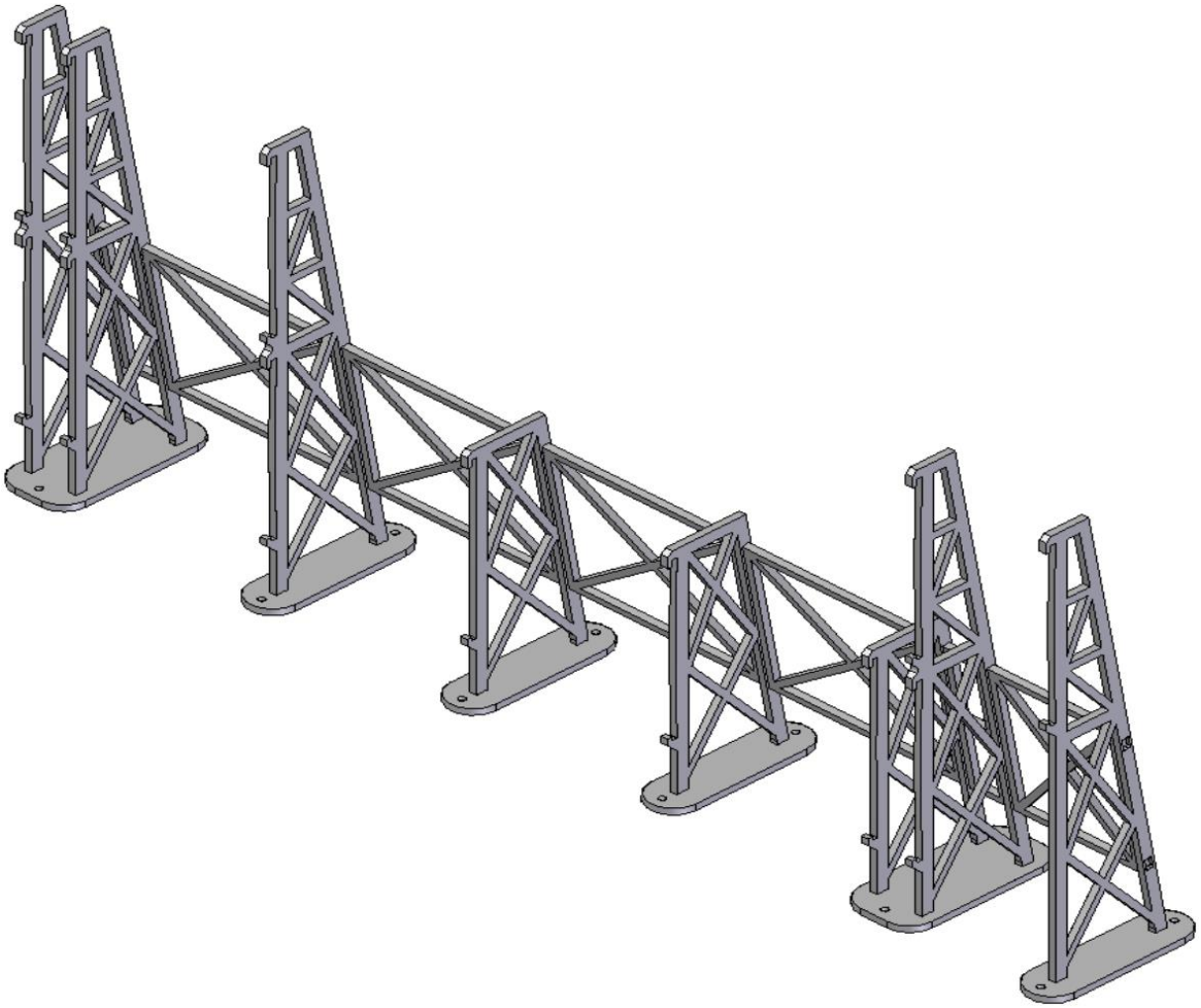

Viel Spaß beim Tüfteln ☺

schidlo
Wolfram Schidlo
Hausheimer Str. 13
D 92348 Berg